Praxismerkblatt

Balkonentwässerungs-system 770

mit Beschichtungsprofil (BP) und Balkonrinnen (BR) für eine saubere Randausbildung und gezielte Wasserabführung bei Balkonbeschichtungen

Anwendungsbereich

Speziell entwickeltes Balkonentwässerungssystem für die einfache und saubere Randausbildung bei Balkonbeschichtungen. Zur Anwendung des Systems wird zunächst ein Beschichtungsprofil (BP) auf die Balkonplatte verdübelt. Nach der Ausgleichsspachtelung und Bodenbeschichtung ist nur noch die Tropfkante des Profils zu sehen – optisch und technisch eine saubere Lösung. Optional lässt sich ein Rinnensystem (BR) gegebenenfalls auch mit vorgefertigten Eck- und Ablaufelementen ergänzen.

Brillux ..mehr als Farbe

BP Beschichtungsprofil

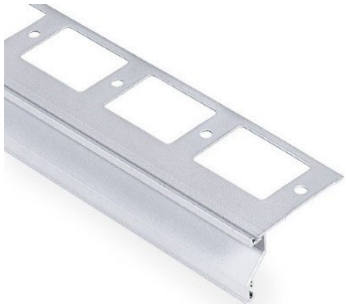

für einen sauberen Randabschluss bei Balkonbeschichtungen

Anwendungsbereich

Für eine fachgerechte, saubere Randausbildung und kontrollierte Wasserabführung bei Ausführung der Floortec Balkonbeschichtungen.

Eigenschaften

- aus Aluminium
- korrosionsbeständig
- dicht geschweißt
- mit vorgelagerten Verkrallungsrillen zur optimalen Verbindung zwischen Profil und Beschichtung
- auskragender Schenkel mit Wasserrille für kontrollierte Abführung des Oberflächenwassers
- zur sauberen Verarbeitung im Eckbereich die vorgefertigte 90° BP Außenecke einsetzen
- kombinierbar mit dem BR Balkonrinnen-System

Werkstoffbeschreibung

Farbton alu-metallic

Werkstoff Aluminium, pulverbeschichtet

Profile BP Beschichtungsprofil, Art.-Nr. 0770.0300.0001
BP Außenecke, Art.-Nr.0770.1515.0001

Abmessungen (mm)

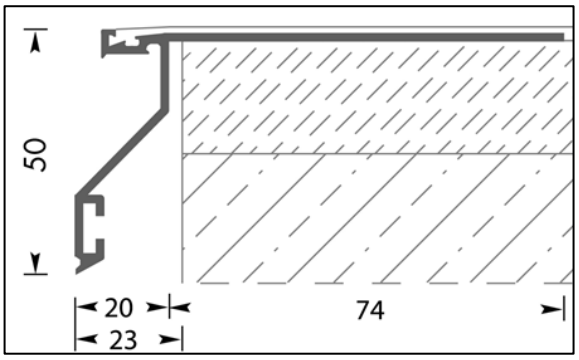

BP Beschichtungsprofil, Länge: 3,00 m
BP Außenecke (90°), 18,5 x 18,5 cm (Schenkel)

Verpackung BP Beschichtungsprofil 3,00 m/Stück inkl. Verbinder
BP Außenecke 1 Stück inkl. 2 Profilverbinder

Brillux ..mehr als Farbe

BR Balkonrinnen

Rinnensystem bestehend aus verschiedenen Rinnenelementen

Anwendungsbereich

Verschiedene Rinnenelementen zur Ergänzung des BP Beschichtungsprofils zur gezielten Wasserabführung bei Ausführung der Floortec Balkonbeschichtungen.

Eigenschaften

- verschiedene Rinnenelemente
- aus Aluminium
- korrosionsbeständig
- dicht geschweißt
- können in das montierte BP Beschichtungsprofil eingehängt werden

Werkstoffbeschreibung

Farbton alu-metallic

Werkstoff Aluminium, pulverbeschichtet

Rinnenelemente BR Balkonrinne, Art.-Nr. 0770.0300.0002: Halbrundrinne inklusive Arretierklipse für allseitige, komplette Wasserabführung. Einhängbar in BP Beschichtungsprofil.
Einbautiefe: ca. 75 mm.
Länge 3,00 m

BR Rinnenverbinder, Art.-Nr. 0770.06,5.0002: Zum Verbinden von BR Balkonrinnen, spann- und justierbar, inkl. Dichtung und Stellschrauben.
Länge: 6,5 cm

Brillux ..mehr als Farbe

Rinnenelemente

BR Rinnenecke, Art.-Nr. 0770.2020.0002: Vorgefertigte 90° Rinnenecke, dichtgeschweißt.
Größe: 23,5 x 23,5 cm (Schenkel)

BR Rinnenablaufelement, Art.-Nr. 0770.0020.0002: BR Balkonrinne mit Ablaufstutzen (Ø 50 mm).
Länge: 20 cm

BR Ablauf-Eckelement, Art.-Nr. 0770.1515.0002: BR Rinnenecke, 90°, dichtgeschweißt mit Ablaufstutzen (Ø 50 mm).
Größe: 23,5 x 23,5 cm (Schenkel)

BR Speier, Art.-Nr. 0770.0025.0002
Zum Aufstecken auf vorgenannte Ablaufelemente, inklusive 2 selbstschneidende Edelstahlschrauben.
Länge: 25 cm

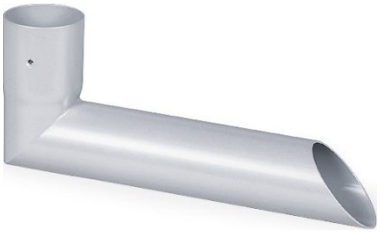

BR Endkappe, Art.-Nr. 0770.0001.0002
Aus UV-beständigem Kunststoff, zum Aufstecken auf BR Rinnen, zusätzlich mit Silikon verklebbar.

Brillux
..mehr als Farbe

Werkstoffbeschreibung

Rinnenelemente

GB Gefälleblende rechts Art.-Nr. 0770.0225.0001
Aluminium-Profil zum Einbau der BR Balkonrinne mit einseitiger Gefälleführung zum Fallrohr (bei Fallrohreinbau rechts) inklusive zwei Rinnenhalterungen.
Länge: 2,25 m

GB Gefälleblende links, Art.-Nr. 0770.0225.0002
Aluminium-Profil zum Einbau der BR Balkonrinne mit einseitiger Gefälleführung zum Fallrohr (bei Fallrohreinbau links) inklusive zwei Rinnenhalterungen.
Länge: 2,25 m

Verpackung

Je 1 Stück/Pack

Verarbeitung

Untergrundvorbehandlung

- Der Untergrund muss fest, trocken, sauber, griffig, tragfähig, formstabil und frei von Trennmitteln, korrosionsfördernden Bestandteilen oder sonstigen Verbund störenden Zwischenschichten sein.
- Des Weiteren muss die Balkonfläche zur sicheren Wasserabführung ein ausreichendes Gefälle von mindestens 1,5 % aufweisen.
- Den Untergrund entsprechend der nachfolgenden Beschichtung vorbereiten und mit Floortec 2K-Basecon 825 grundieren.

Montage Beschichtungsprofil

Die Montage des BP Beschichtungsprofils bzw. der BP Außenecke erfolgt im Zuge der Beschichtungsarbeiten auf dem vorbehandelten und grundierten Untergrund.
Siehe auch Floortec Detail 801-230
„Balkonbeschichtung - Die schnelle 2K-Flächenabdichtung/Die geprüfte 2K-Abdichtung Balkonabschluss mit Balkonentwässerung“

Brillux
..mehr als Farbe

Montage Beschichtungsprofil

1. BP Außenecke ausrichten und auf dem Untergrund mit dem mitgelieferten Befestigungsset verschrauben

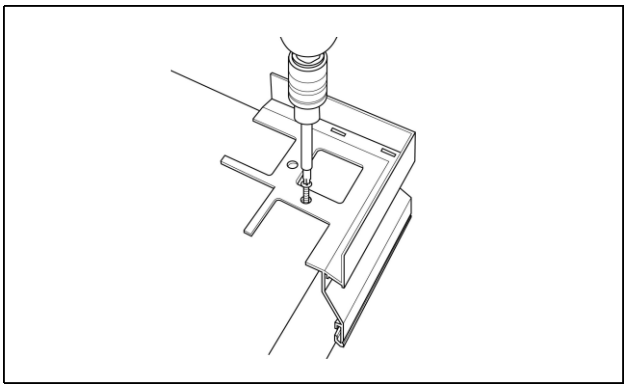

2. Danach die Profilstangen passend zuschneiden, ausrichten und an die BP Außenecke passgenau auf Stoß anlegen.

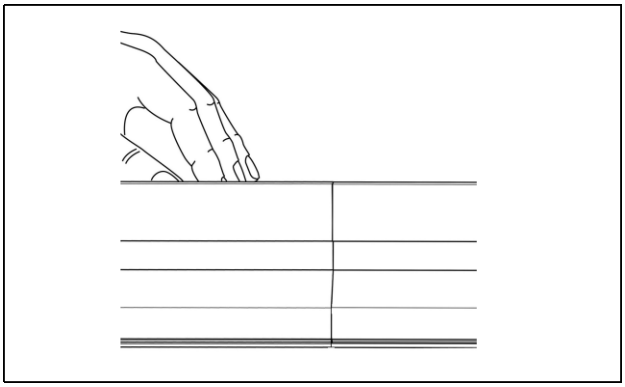

3. Das BP Beschichtungsprofil, beginnend an den Stößen, alle ca. 50 cm verdübeln.

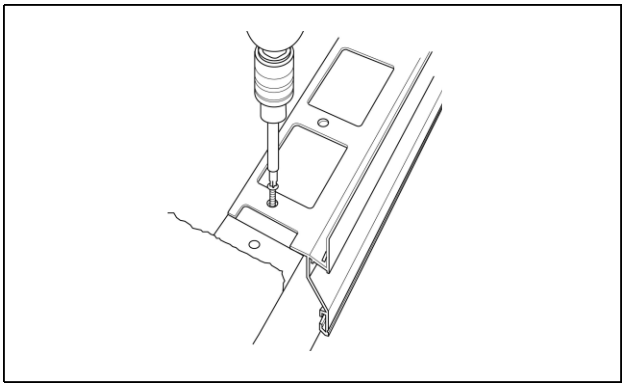

4. Profilverbinder auf die vorderen Stoßbereiche aufklipsen.

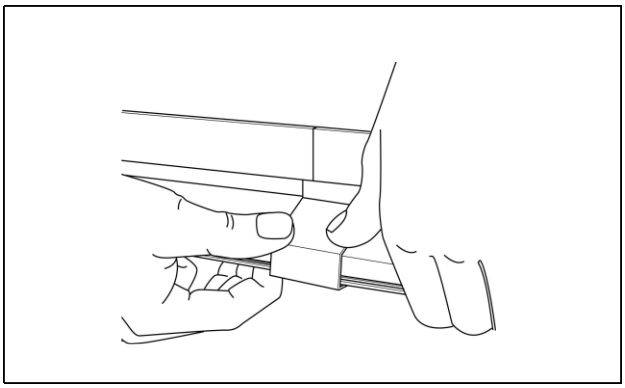

Brillux ..mehr als Farbe

Verarbeitung

Beschichtungsaufbau

Haftvermittlung
Zur Haftvermittlung den montierten Schenkel des Profils mit Floortec Pricon 831 vorbehandeln.

BP Beschichtungsprofil anspachteln
Nach Trocknung des Haftvermittlers die Zwischenräume des Profils füllen und den Untergrund durch eine keilförmige Spachtelung angleichen. Hierzu eine Mischung aus Floortec 2K-Basecon 825 und Quarzsand 1526 fein, MV ca. 1:3 verwenden.

Ausgleichsspachtelung
Nach Aushärtung der angespachtelten Bereiche ist eine Verlaufsspachtelung mit Floortec 2K-Basecon 825 und Floortec Basecon Ad 826 auszuführen.

Beschichtung
Nach Aushärtung der Ausgleichs- bzw. Verlaufsspachtelung erfolgt der weitere systemgerechte Beschichtungsaufbau mit den jeweiligen Balkonsystemprodukten.

Verarbeitungstemperatur

Abhängig von der aufzubringenden Beschichtung.
In der Regel nicht unter +8 °C und bis max. +25 °C Luft-, Untergrund- und Werkstofftemperatur verarbeiten. Mindestens 3 °C über Taupunkt verarbeiten.

Montage Rinnensystem

Die Montage des BR Rinnensystems ist geeignet für Balkone mit max. 5 m Stirnseitenlänge, bei einseitiger Gefälleführung zum Fallrohr.

An den Balkonecken beginnend

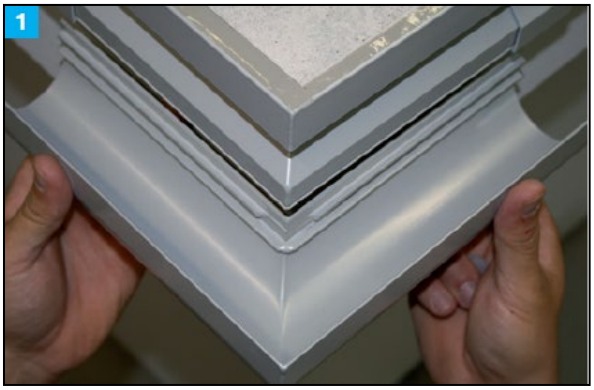

Die BR Balkonrinne bzw. BR Rinnenecke von hinten in das befestigte BP Beschichtungsprofil einhängen

Brillux
..mehr als Farbe

Montage Rinnensystem

Durch vorderseitiges Einschieben der Arretierklipse gegen Aushängen sichern

Im Stoßbereich zweier Rinnenelemente zunächst Fugen lassen (bei Einbautemperaturen bis +10 °C ca. 8 mm, bei höheren Einbautemperaturen ca. 5 mm)

Den Fugenbereich mit dem BR Rinnenverbinder abdecken. Den Rinnenverbinder zuerst hinten einhängen, dann vorne arretieren. Hierzu mit der einen Hand die Rinne nach unten und mit der anderen den Verbinder nach oben drücken bis er einrastet. Ebenso werden die Ablaufelemente ins Rinnensystem eingebunden.

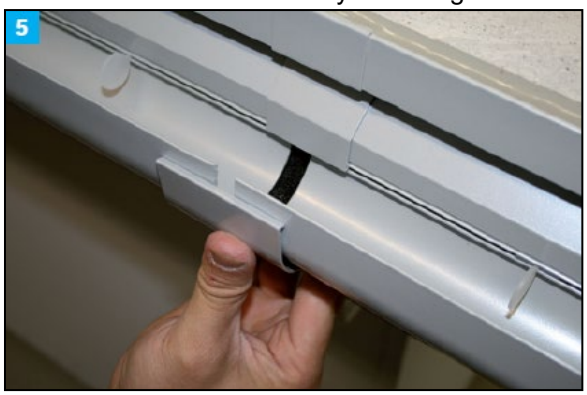

Brillux
..mehr als Farbe

Montage Rinnensystem

Zum seitlichen Abschluss die BR Endkappe mit Silikon festkleben.

Die Rinnenaußenseite vorderseitig einhängen und arretieren. Auf der Seite, auf der die GB Gefälleblende angebaut werden soll, wird die Rinne noch nicht eingehängt.

Für die Balkonseite mit dem Anschluss der Balkonrinne an das Fallrohr, das BR Rinnenablaufelement mit der Rinne vormontieren.

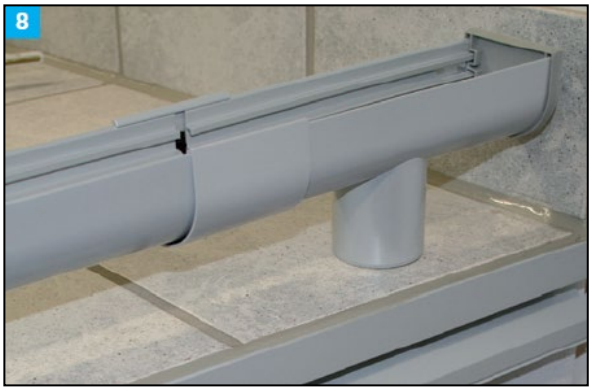

Den BR Rinnenhalter einhängen und mit Arretierclips sichern.

Brillux
..mehr als Farbe

Verarbeitung

Montage Rinnensystem

Danach das Gefälle an den Rinnenhaltern einstellen.

Siliconstreifen in Abstand von 10–15 mm an dem Beschichtungsprofil auftragen.

Die GB Gefälleblende (links oder rechts) an dem Beschichtungsprofil ansetzen und fest andrücken.

Abschließend erfolgt der Anschluss an ein bestehendes Fallrohr.

Lagerung

Schonend, vor Verschmutzung, Nässe und Sonneneinstrahlung geschützt, kühl, trocken und frostfrei lagern.

Hinweise

Weitere Angaben

Die Angaben in den Praxismerkblättern der zur Anwendung kommenden Produkte beachten.

Brillux
..mehr als Farbe

Technische Beratung

Weitere technische Auskünfte erteilt der Brillux Beratungsdienst unter:
Tel. +49 251 7188-239
Fax +49 251 7188-106
tb@brillux.de
oder Ihr persönlicher Kontakt im Technischen Außendienst.

Anmerkung

Dieses Praxismerkblatt basiert auf intensiver Entwicklungsarbeit und langjähriger praktischer Erfahrung. Der Inhalt bekundet kein vertragliches Rechtsverhältnis. Die Verarbeitenden/Kaufenden werden nicht davon entbunden, unsere Produkte auf ihre Eignung für die vorgesehene Anwendung in eigener Verantwortung zu prüfen. Darüber hinaus gelten unsere Allgemeinen Geschäftsbedingungen.

Mit Erscheinen einer Neuauflage dieses Praxismerkblatts mit neuem Stand verlieren die bisherigen Angaben ihre Gültigkeit. Die aktuelle Version ist im Internet abrufbar.

Brillux
Weseler Straße 401
48163 Münster
Tel. +49 251 7188-0
Fax +49 251 7188-105
info@brillux.de
www.brillux.de

Brillux
..mehr als Farbe